平成21年度(第44回) 鳥取県高等学校総合体育大会 剣道競技の部　個人戦結果表【男子】

会場:鳥取東高等学校　参加人数147

期日:平成21年5月30日
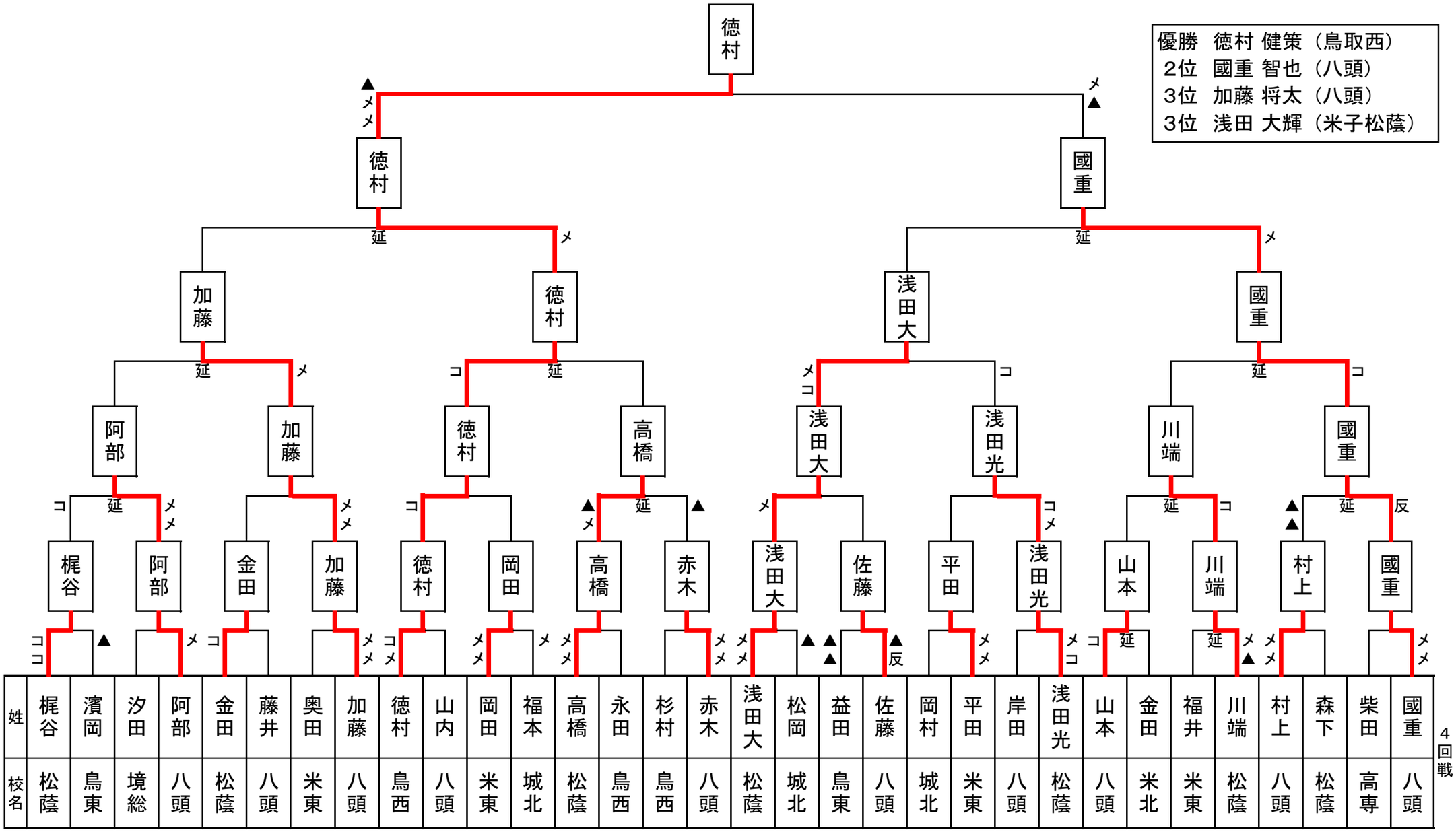
優勝　徳村 健策（鳥取西）
2位　國重 智也（八頭）
3位　加藤 将太（八頭）
3位　浅田 大輝（米子松蔭）