平成19年度 鳥取県高等学校剣道新人戦　　個人戦結果表　【男子】　会場:倉吉北高等学校　参加人数109

期日:平成19年11月17日
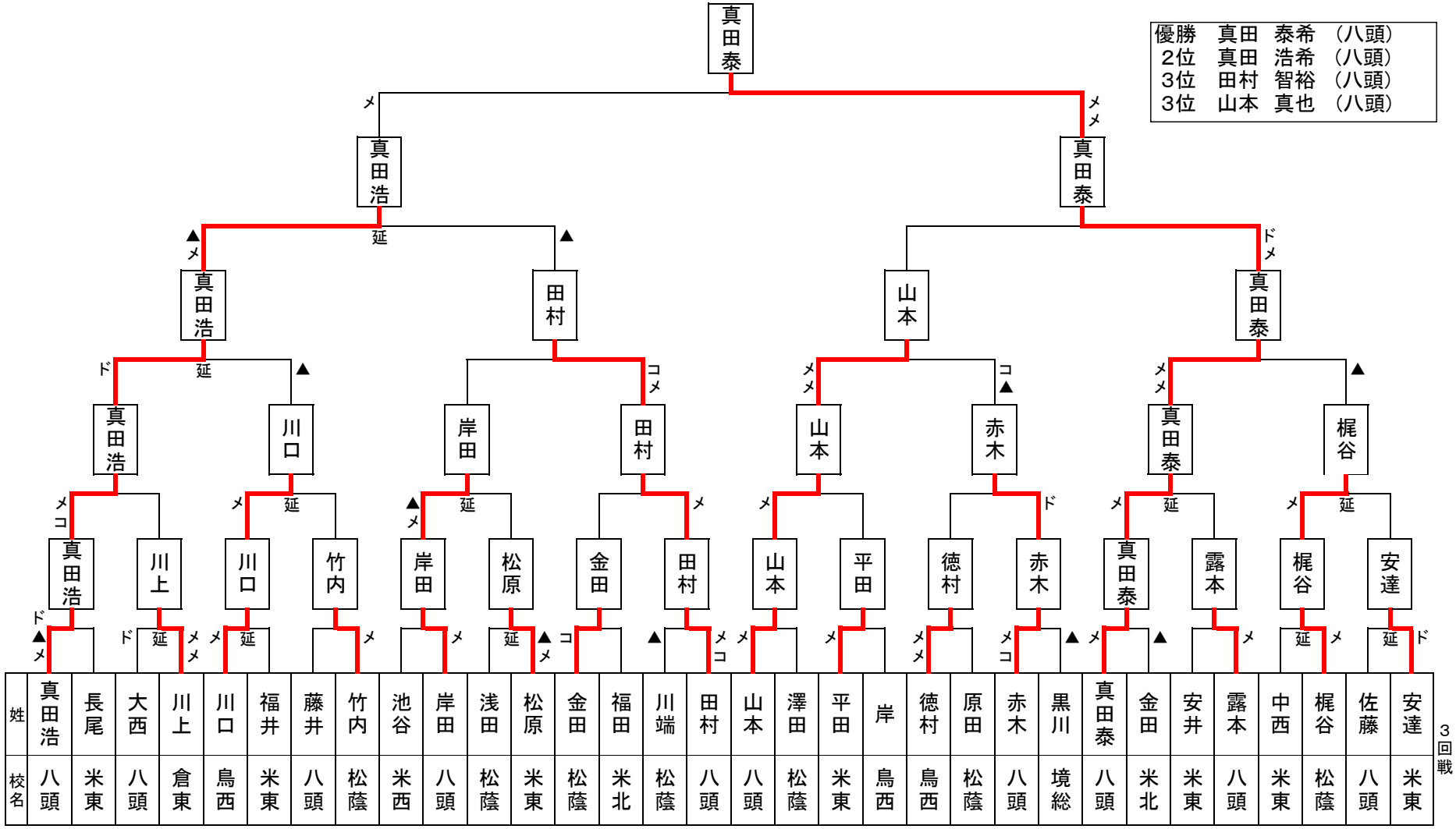
優勝　真田　泰希　（八頭）
2位　真田　浩希　（八頭）
3位　田村　智裕　（八頭）
3位　山本　真也　（八頭）