# 男子個人

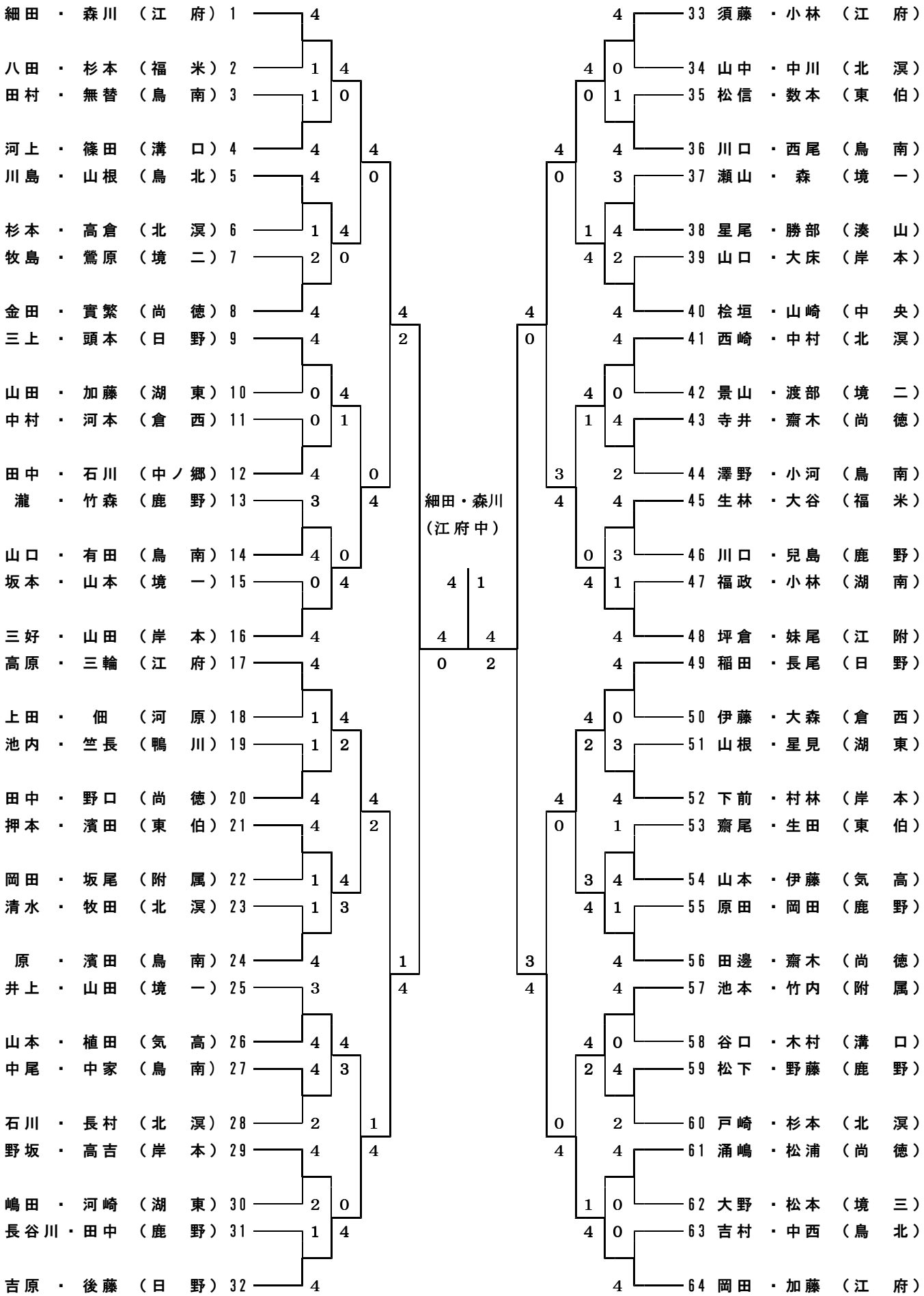


| | | | |
|---|---|---|---|
| 1 | 細田・森川 | （江府） | 4 |
| 2 | 八田・杉本 | （福米） | 1 |
| 3 | 田村・無替 | （鳥南） | 1 |
| 4 | 河上・篠田 | （溝口） | 4 |
| 5 | 川島・山根 | （鳥北） | 4 |
| 6 | 杉本・高倉 | （北溟） | 1 |
| 7 | 牧島・鶯原 | （境二） | 2 |
| 8 | 金田・實繁 | （尚徳） | 4 |
| 9 | 三上・頭本 | （日野） | 4 |
| 10 | 山田・加藤 | （湖東） | 0 |
| 11 | 中村・河本 | （倉西） | 0 |
| 12 | 田中・石川 | （中ノ郷） | 4 |
| 13 | 瀧・竹森 | （鹿野） | 3 |
| 14 | 山口・有田 | （鳥南） | 4 |
| 15 | 坂本・山本 | （境一） | 0 |
| 16 | 三好・山田 | （岸本） | 4 |
| 17 | 高原・三輪 | （江府） | 4 |
| 18 | 上田・佃 | （河原） | 1 |
| 19 | 池内・竺長 | （鴨川） | 1 |
| 20 | 田中・野口 | （尚徳） | 4 |
| 21 | 押本・濱田 | （東伯） | 4 |
| 22 | 岡田・坂尾 | （附属） | 1 |
| 23 | 清水・牧田 | （北溟） | 1 |
| 24 | 原・濱田 | （鳥南） | 4 |
| 25 | 井上・山田 | （境一） | 3 |
| 26 | 山本・植田 | （気高） | 4 |
| 27 | 中尾・中家 | （鳥南） | 4 |
| 28 | 石川・長村 | （北溟） | 2 |
| 29 | 野坂・高吉 | （岸本） | 4 |
| 30 | 嶋田・河崎 | （湖東） | 2 |
| 31 | 長谷川・田中 | （鹿野） | 1 |
| 32 | 吉原・後藤 | （日野） | 4 |
| 33 | 須藤・小林 | （江府） | 4 |
| 34 | 山中・中川 | （北溟） | 0 |
| 35 | 松信・数本 | （東伯） | 1 |
| 36 | 川口・西尾 | （鳥南） | 4 |
| 37 | 瀬山・森 | （境一） | 3 |
| 38 | 星尾・勝部 | （湊山） | 4 |
| 39 | 山口・大床 | （岸本） | 2 |
| 40 | 桧垣・山崎 | （中央） | 4 |
| 41 | 西崎・中村 | （北溟） | 4 |
| 42 | 景山・渡部 | （境二） | 0 |
| 43 | 寺井・齋木 | （尚徳） | 4 |
| 44 | 澤野・小河 | （鳥南） | 2 |
| 45 | 生林・大谷 | （福米） | 4 |
| 46 | 川口・兒島 | （鹿野） | 3 |
| 47 | 福政・小林 | （湖南） | 1 |
| 48 | 坪倉・妹尾 | （江附） | 4 |
| 49 | 稲田・長尾 | （日野） | 4 |
| 50 | 伊藤・大森 | （倉西） | 0 |
| 51 | 山根・星見 | （湖東） | 3 |
| 52 | 下前・村林 | （岸本） | 4 |
| 53 | 齋尾・生田 | （東伯） | 1 |
| 54 | 山本・伊藤 | （気高） | 4 |
| 55 | 原田・岡田 | （鹿野） | 1 |
| 56 | 田邊・齋木 | （尚徳） | 4 |
| 57 | 池本・竹内 | （附属） | 4 |
| 58 | 谷口・木村 | （溝口） | 0 |
| 59 | 松下・野藤 | （鹿野） | 4 |
| 60 | 戸崎・杉本 | （北溟） | 2 |
| 61 | 涌嶋・松浦 | （尚徳） | 4 |
| 62 | 大野・松本 | （境三） | 0 |
| 63 | 吉村・中西 | （鳥北） | 0 |
| 64 | 岡田・加藤 | （江府） | 4 |